Перв. примен.

ЛИМЦ.60148.05.000.000

Справ. №

Подп. и дата

Инв. № дубл.

Взам. инв. №

Подп. и дата

Инв. № подл.

ЛИМЦ.60148.05.000.012-01

Ra 12,5 (√)

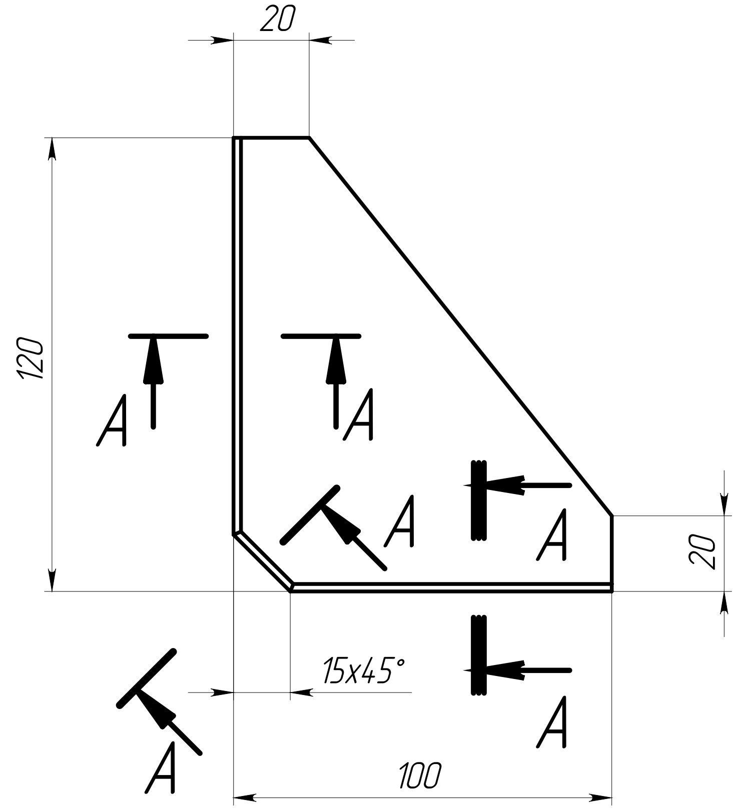

А–А (1:1)

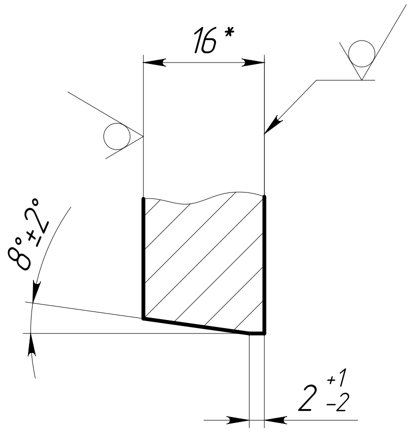

1. *ŭǪǄǈǯǺ ǯǵı̀ ǻǹǺǪǪǬ̀Ǵ.
2. Общие допуски по ГОСТ 30893.1: ±IT14/2.
3. ǖǪǺǴǅǺǸǬǪǼǨ ǸǫǸǅƿǪǟǯƿǅǯ ǟǯǺǼǯǰǫ.

Изм.	Лист	№ докум.	Подп.	Дата
Разраб.		Быков		15.7.25
Пров.		Лаптев		
Т. контр.				
Н. контр.				
Утв.		Соломатин		

ЛИМЦ.60148.05.000.012-01

Ребро

Лит.	Масса	Масштаб
	0.97	1:2

Лист | Листов 1

Лист Б–ПН–16 ГОСТ 19903–2015 / 09Г2С ГОСТ 19281–2014

АО "БТ"

Шифр: Копировал Формат А4